品番	FLECON-N1-S	上部全開 排出口無	角90×H120	単位：cm

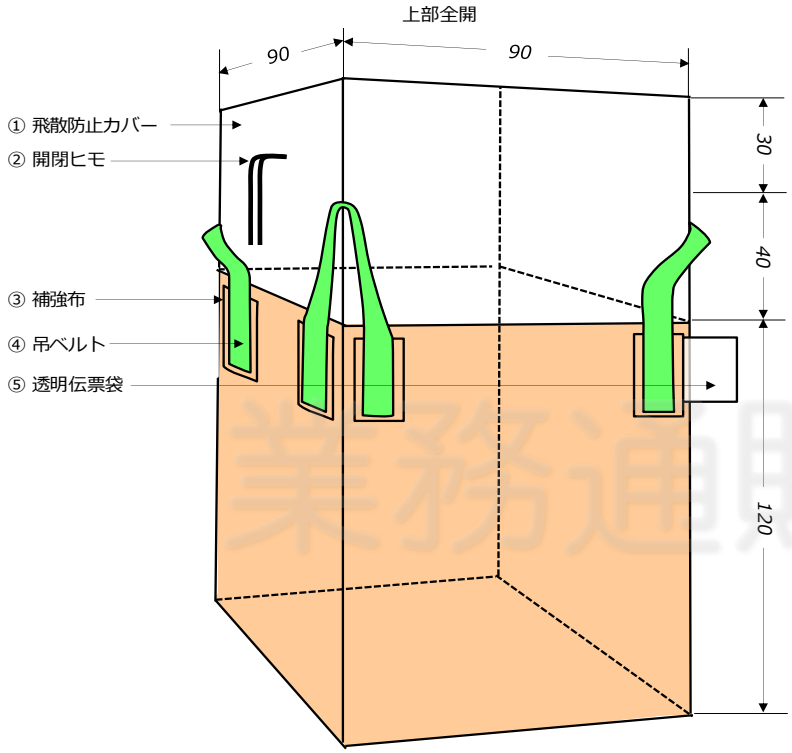

フレコンバック仕様書	
品　番	FLECON-N1-S
寸　法	角90cm×H120cm
形　状	上部全開　排出口無
生　地	PP14本×14本　ベージュ
梱　包	10枚

部品			数
①	飛散防止カバー	PP 10×10	1
②	開閉ヒモ	PP 2cm	2
③	補強布	PP 14×14 W15cm×H31cm	8
④	吊ベルト	巾7cm　全長110cm	4
⑤	透明伝票袋	PE W22cm×H24cm	1

特記事項
吊ベルト色：グリーン
紫外線劣化防止(UV)加工：UV剤0.3%
https://furekons.com/url/furekon-n1-s.html

細部の仕様は、ロットにより異なる場合があります。

業務通販sanwaweb