| 品番 | FLECON-N1S2 | 角90cm×H150cm | 上部全開<br>排出口無 | 単位：cm |
|---|---|---|---|---|

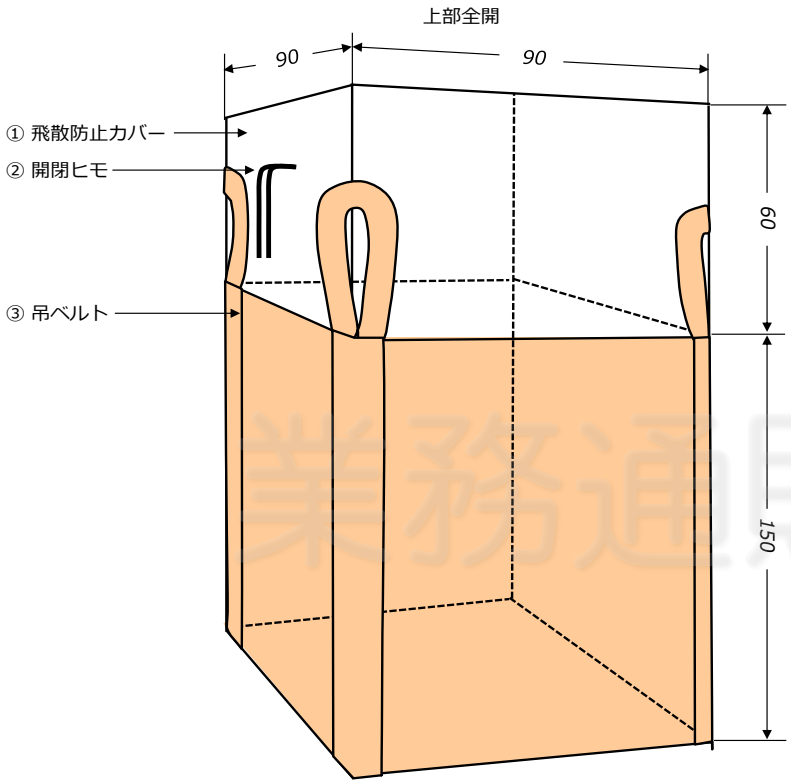


| フレコンバック仕様書 | |
|---|---|
| 品　番 | FLECON-N1S2 |
| 寸　法 | 角90cm×H150cm |
| 形　状 | 上部全開　排出口無 |
| 生　地 | PP14本×14本　ベージュ |
| 梱　包 | 10枚 |

| 部品 | | | 数 |
|---|---|---|---|
| ① | 飛散防止カバー | | 1 |
| ② | 開閉ヒモ | 80cm | 1 |
| ③ | 吊ベルト | 巾5cm　長さ60cm | 4 |
| | | | |
| | | | |
| | | | |
| | | | |
| | | | |
| | | | |
| | | | |

| 特記事項 |
|---|
| 紫外線劣化防止(UV)加工：UV剤0.3%、縫製糸：ポリエステル/PEs |
| |
| https://furekons.com/url/furekon-n1-s.html#fn1s2 |

細部の仕様は、ロットにより異なる場合があります。

業務通販sanwaweb